Енергетика та електрифікація

№11 (421) Листопад 2018

Науково-виробничий журнал Міністерства палива та енергетики України, Науково-технічної спілки енергетиків та електротехніків України

Заснований у 1960 році
Виходить щомісяця

Голова редакційної ради
Насалик І.С.

Заступники Голови редакційної ради
Чех С.М., Стогній Б.С., Тімченко М.В.

Редакційна колегія
Борисенко А.В., Бондаренко Ю.М., Барбашев С.В., Буцьо З.Ю., Власенко М.І., Груба Г.І., Гутаревич О.Т., Дупак О.С., Жаркін А.Ф., Жовтянський В.А., Квицинський А.О., Кесова Л.О., Ковач В.І., Коваленко В.В., Круть О.А., Кудря С.О., Кулик М.М., Куцан Ю.Г., Кузьменко І.М., Лучніков В.А., Лушкін В.А., Мацевитий Ю.Н., Меженний С.Я., Письменний Є.М., Поташник С.І., Сирота І.Г., Соколовський Е.С., Соркін Б.В., Улітіч Ю.І., Фіалко Н.М., Фоменко О.Л., Шелєпов І.Г., Яндульський О.С.

Свідоцтво про державну реєстрацію друкованого засобу масової інформації Серія КВ №16544-5016ПР від 27.02.2010.

Шеф-редактор:
Шрамко В.О.
Редактор з випуску:
Сухина Ю.О.
Художник:
Джураєва О.Т.
Додрукарська підготовка:
ТОВ «Технічний центр «Енергія»

Свідоцтво про внесення суб'єкта видавничої справи до Державного реєстру видавців, виготівників і розповсюджувачів видавничої продукції серія ДК № 850 від 12.03.2002 р.

Адреса редакції: 03150, Київ, вул. Антоновича, 125-А
ТОВ «Технічний центр «Енергія»,
Тел.: +38 044 536-40-29
Тел./факс: +38 044 522-92-52
E-mail: electromagazine@ukr.net
http://www.electromagazine.com.ua

Львівський кор.пункт:
вул. Устіяновича 5, 79013, Львів; 10-й корп., кімн. 201
НУ «Львівська політехніка»
Тел.: +38 (032) 258-25-15

Харківський кор.пункт:
61003, м.Харків, вул. Університетська, 16, УІПА
Тел.: +38 057 731-12-33
Керівник: Шелєпов Ігор Григорович

Вінницький кор. пункт
21021, м. Вінниця, Хмельницьке шосе, 95
Вінницький НТУ
тел.: +38 (0432) 598-377
e-mail: lpd@inbox.ru
Керівник: Лежнюк Петро Дем'янович

Друк:
ТОВ "Гнозіс"
тел. (044) 467-62-06
м. Київ, вул. Межигірська, 82-А

Видання цього номера журналу рекомендоване науково-технічною радою Міністерства палива та енергетики України

Журнал включено до переліку №1 наукових спеціалізованих видань України, в яких можуть публікуватися результати дисертаційних робіт на здобуття наукового ступеня (розділ "Технічні науки"), затверджено постановою ВАК України від 09.06.99 №1-05/7

ISSN 0424 - 9879

Передплатний індекс в каталогах "Преса України" та "Газеты и журналы России" – **74160**

Зміст

ВИМІРЮВАННЯ ТА ДІАГНОСТИКА

ARCO 400
УНИВЕРСАЛЬНЫЙ ИСПЫТАТЕЛЬНЫЙ КОМПЛЕКТ – НОВЫЙ МИРОВОЙ СТАНДАРТ ДЛЯ ТЕСТИРОВАНИЯ РЕКЛОУЗЕРОВ 2

ТЕРМІНОЛОГІЯ В ЕНЕРГЕТИЦІ

Ю.П. Зуб'юк
УКРАЇНСЬКІ ТЕРМІНОЛОГИ І ТЕРМІНИ ЕЛЕКТРИКИ ПЕРШОЇ ТРЕТИНИ XX СТ. ДО 90-Ї РІЧНИЦІ ВИХОДУ У СВІТ ЕЛЕКТРОТЕХНІЧНОГО СЛОВНИКА, УКЛАДЕНОГО ІВАНОМ ШЕЛУДЬКОМ.....3

НОРМАТИВНО-ПРАВОВА БАЗА В ЕЛЕКТРОЕНЕРГЕТИЦІ

А.Ф.Жаркін, В.О. Новський, С.О. Палачов
ПРОПОЗИЦІЇ ЩОДО ВНЕСЕННЯ ЗМІН І ДОПОВНЕНЬ ДО НОРМАТИВНО-ПРАВОВИХ ДОКУМЕНТІВ УКРАЇНИ У СФЕРІ ЗАБЕЗПЕЧЕННЯ НАЛЕЖНОЇ ЯКОСТІ НАПРУГИ В ЕЛЕКТРИЧНИХ МЕРЕЖАХ З ДЖЕРЕЛАМИ РОЗОСЕРЕДЖЕНОЇ ГЕНЕРАЦІЇ 12

РЕЛЕЙНИЙ ЗАХИСТ

О.Е. Доля
ВНЕДРЕНИЕ НАИБОЛЕЕ ЭФФЕКТИВНОЙ СИСТЕМЫ ЗАЩИТЫ СИЛОВЫХ ТРАНСФОРМАТОРОВ ПРИ ВИТКОВЫХ ЗАМЫКАНИЯХ В ОБМОТКАХ.....20

ТЕПЛОВА ЕНЕРГЕТИКА

О.В. Замицький, Б.М. Літовко, М.І. Шепеленко
ДОСЛІДЖЕННЯ МОДЕЛІ ТУРБУЛЕНТНОГО ПОТОКУ В ВІДЦЕНТРОВОМУ ПОЛІ З ВІДРИВНИМ ПРИКОРДОННИМ ШАРОМ ..25

НАУКОВО-ПРАКТИЧНА КОНФЕРЕНЦІЯ "ЕКСПЛУАТАЦІЯ, ДІАГНОСТУВАННЯ, РЕМОНТ ТРАНСФОРМАТОРІВ ТА ІНШОГО СИЛОВОГО ОБЛАДНАННЯ, ДІАГНОСТИКА ТРАНСФОРМАТОРНИХ ОЛИВ, БЕЗПЕКА ОБСЛУГОВУЮЧОГО ПЕРСОНАЛУ. МІЖНАРОДНИЙ ТА ВІТЧИЗНЯНИЙ ДОСВІД"

П Р О Г Р А М А 28

А.А. Письменный, В.С. Гречко
ПРИМЕНЕНИЕ АВТОМАТИЧЕСКИХ РЕГУЛЯТОРОВ НАПРЯЖЕНИЯ РПН ТРАНСФОРМАТОРОВ КАК СПОСОБ АДАПТАЦИИ ЭНЕРГОСИСТЕМЫ УКРАИНЫ К РОСТУ ВИЭ ГЕНЕРАЦИИ.....32

С.А. Вобликов
МАСЛО SHELL DIALA S4 ZX-I ДЛЯ ТРАНСФОРМАТОРНОГО И РЕАКТОРНОГО ОБОРУДОВАНИЯ ВСЕХ КЛАССОВ НАПРЯЖЕНИЙ 37

РЕЛЕЙНИЙ ЗАХИСТ

А.М. Манилов, С.Г. Шевченко
В ПОРЯДКЕ ОБСУЖДЕНИЯ. О НЕОБХОДИМОСТИ ЭКСПЕРИМЕНТАЛЬНОГО ДОКАЗАТЕЛЬСТВА СУЩЕСТВОВАНИЯ АКТИВНОЙ МОЩНОСТИ ЦИРКУЛЯЦИИ И ПРАКТИЧЕСКОЙ РОЛИ МЕТОДА МГНОВЕННЫХ ЗНАЧЕНИЙ 44
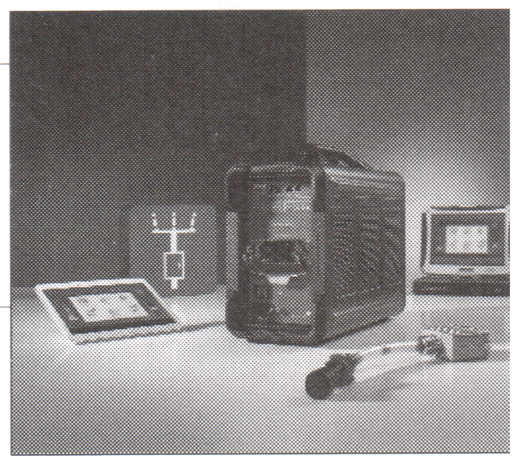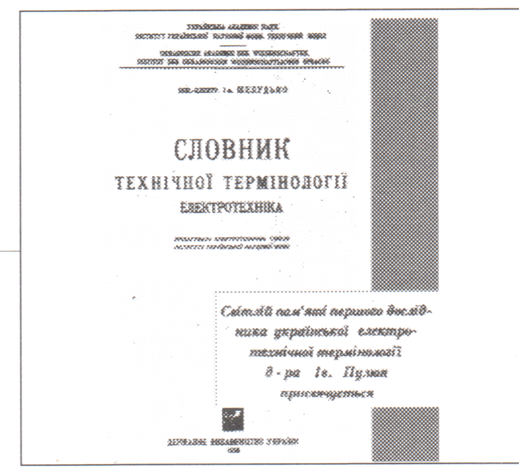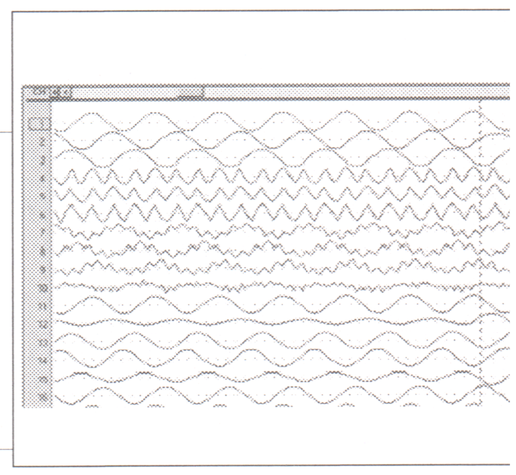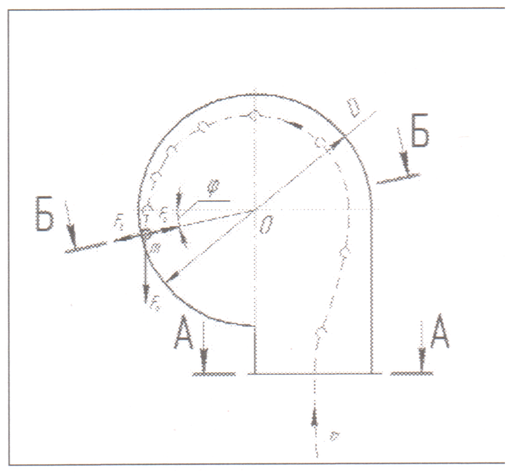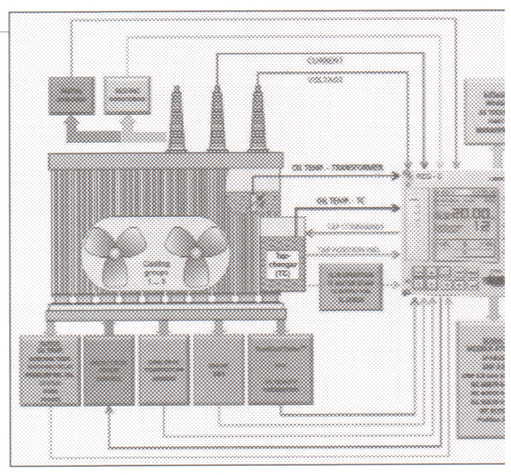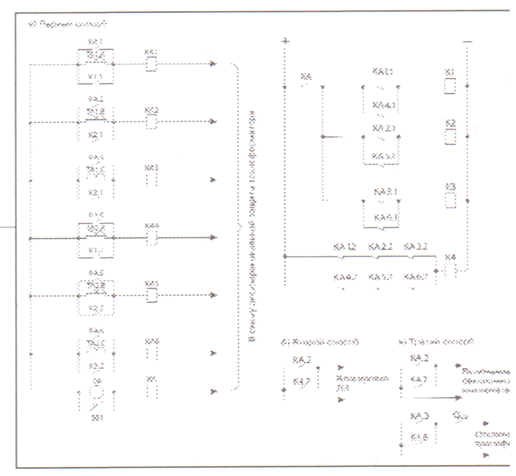
А.М. Манилов, А.В. Давыдюк
СПОСОБЫ ПОВЫШЕНИЯ НАДЕЖНОСТИ ЭЛЕКТРОСНАБЖЕНИЯ ПУТЕМ УСОВЕРШЕНСТВОВАНИЯ РЕЛЕЙНОЙ ЗАЩИТЫ И АВТОМАТИКИ 45